tiny WASH®

DER WASCHTROCKNER FÜR WOHNMOBIL, CARAVAN, CAMPER & BOOT.

MODELLE 2024
WT-1-EU-X SERIE

2.6 DE 20.11.2023

tiny WASH

WASCHEN
WIE ZUHAUSE.

- Beladung bis 3,3 kg (Waschen)
- 5 Programme, inkl. eco 40-60 Energiesparprogramm
- Kochwäsche mit bis zu 90° C
- Wäsche schleudern (bis 850 U / min.)
- Wäsche spülen
- Wäsche trocknen

DER KOMPAKTE WASCHTROCKNER FÜR UNTERWEGS MIT DER LEISTUNG EINER VOLLWERTIGEN HAUSHALTSMASCHINE.

tiny WASH

KOMPAKT.
LEICHT.

Mit einer Einbautiefe von nur 35 cm und 17 kg Gewicht findet die tinyWASH einen Platz in nahezu jedem Wohnmobil.

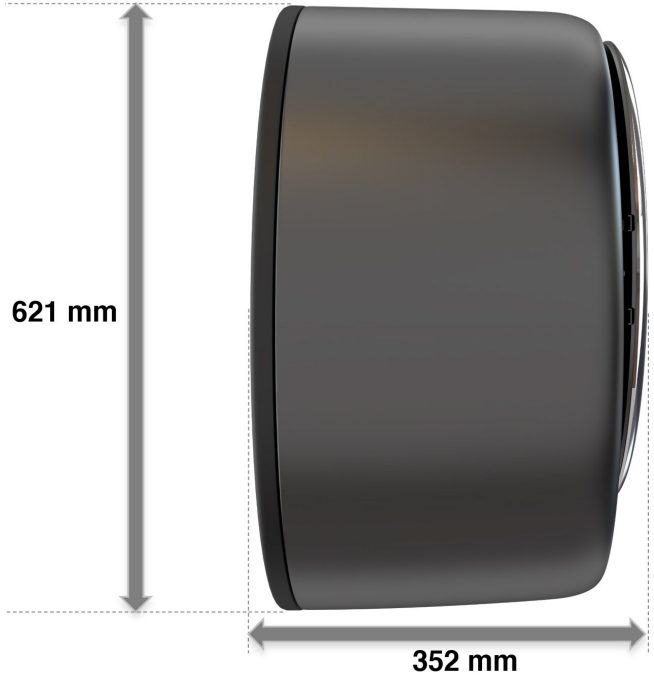

tiny WASH

NIEDRIGER ENERGIEVERBRAUCH.

Der Strombedarf im Schnellwaschgang (15 Min) liegt bei nur 0,37 kWh je Waschgang.
Im neuen eco 40-60 Waschprogramm liegt der Strombedarf bei unter 0,33 kWh.

tiny WASH

SPARSAM
BEIM WASSERBRAUCH.

Der Wasserbedarf liegt bei nur 12 Liter je Schnellwaschgang und 18 bis 24 Liter bei Intensivwäsche.

tiny WASH

SMARTE WASCHMITTELDOSIERUNG.

Die tinyWASH verfügt über eine smarte Dosierung für Flüssigwaschmittel und passt je nach Zuladung die verwendete Menge des Waschmittels und die Waschdauer des Programms an.

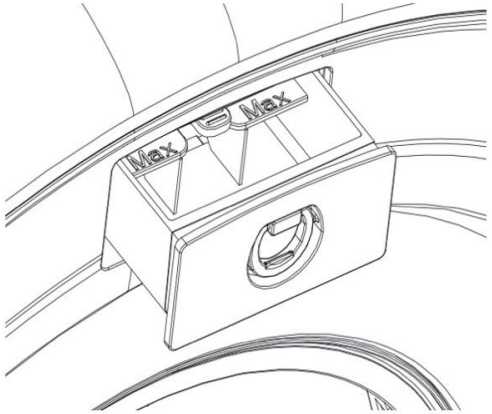

OPTIMIERT FÜR DEN CAMPINGEINSATZ.

Die tinyWASH ist optimiert für den Campingeinsatz und kann mit bis zu 60°C heißem Wasser aus dem Bordnetz eingespeist werden - dadurch sinkt der Energiebedarf bei 40°C Waschgängen nochmals erheblich*.

* In Abhängigkeit von der zugeführten Wassertemperatur.

tiny WASH

INDIVIDUELLE MÖGLICHKEITEN.

Jedes Waschprogramm ist individuell anpassbar. Temperatur, Wassermenge, Anzahl Spülvorgänge, Trocknungszeit, Waschmittelmenge.
Mit der Hand gewaschene Kleidung kann auch nur gespült und geschleudert werden.

tiny WASH

EINFACHE BEDIENUNG.

Mit dem Touch-Bediendisplay lässt sich das Waschprogramm einfach auswählen und alle gewünschten Einstellungen schnell und unkompliziert vornehmen.

tiny WASH

SERVICE.
GARANTIE.

Europaweite Mobilitätsgarantie mit Austausch bei Defekt innerhalb der EU binnen 7 Werktagen.*

Optionale Garantieverlängerung bis 60 Monate.

* Austauschzeit kann durch schwankende Transportdurchlaufzeiten bei unserem Logistikpartner DHL ggf. schwanken.

tiny WASH

NÜTZLICHES ZUBEHÖR.

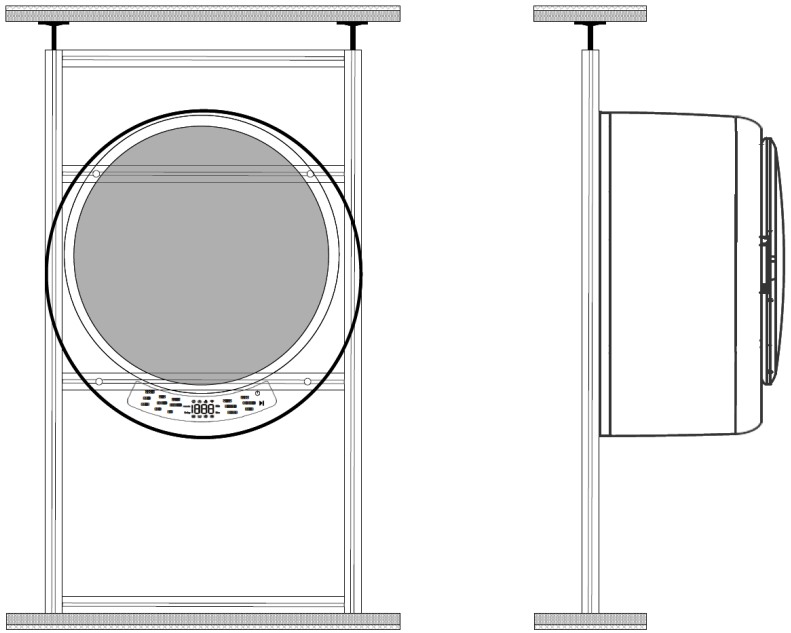

Einbauset zur einfachen und flexiblen Montage ohne viele Löcher.

Passende Abwasserhebepumpe zum optionalen Anschluss an den Grauwassertank.

Druckwasserpumpe für den Einbau in Mobilen mit Tauchpumpe.

tiny WASH

FACHHÄNDLER UND SERVICE VOR ORT.

tinyWASH ist europaweit bei mehr als 50 Fachhändlern, Fachwerkstätten und Aufbauherstellern erhältlich. Unsere Partner helfen Ihnen gerne weiter. Eine aktuelle Karte mit allen Partnern finden Sie auf unserer Website.

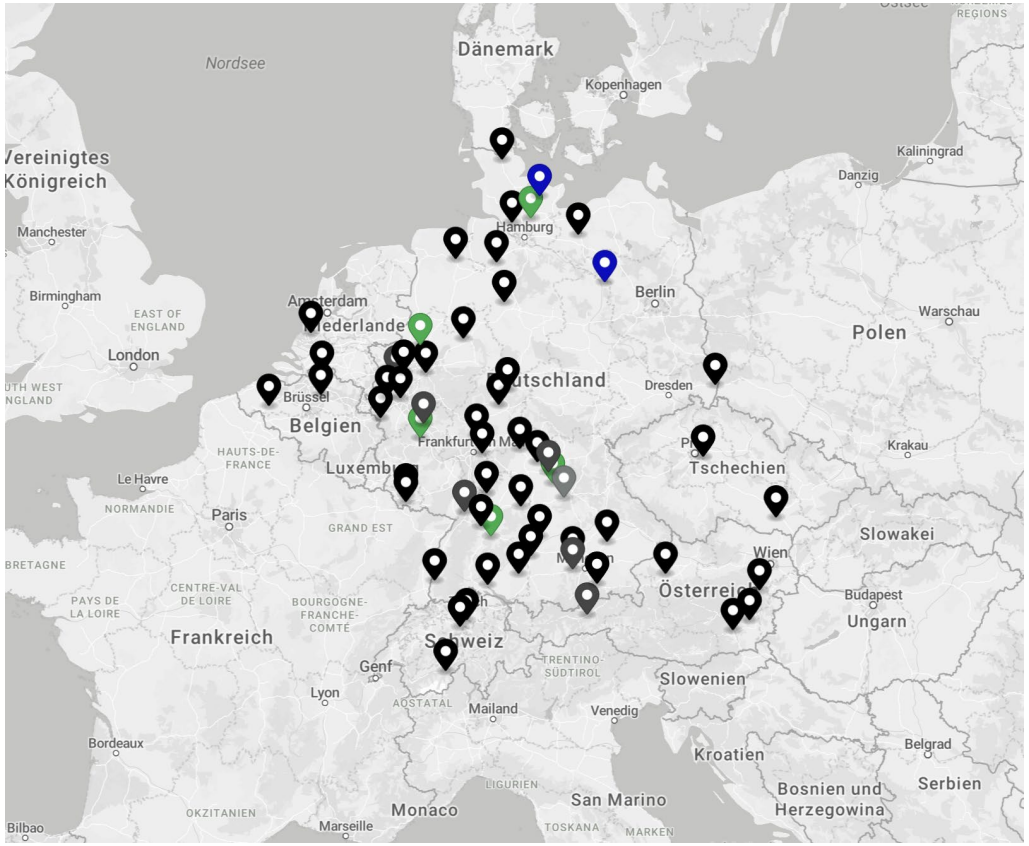

NIESMANN caravaning

Caravaning-Center SCHMIDTMEIER Hobby Zentrum Stuttgart

Engel CARAVANING FRANKFURT

since 1989 BURMEISTER CARAVAN CENTER BODENSEE

RSC REISEMOBIL SERVICE CENTER

Reimers Reisemobil GmbH ... wir leben Reisemobil

Vano mobil

DER FREISTAAT CARAVANING & MORE

MORELO

HÜNERKOPF next level mobility

BINDER FIRST CLASS REISEMOBILE

CAMPING WORLD® NEUGEBAUER

Wilhelmsen Caravaning

REISEMOBILE BERENS

wohnwagen VOGT Das führende Fachgeschäft im Saarland

TINYWASH WT-1-EU-X SERIE MODELLE 2024

tinyWASH WT-1-EU-W
Farbe Weiss

1.169.- €

tinyWASH WT-1-EU-S
Farbe Silbergrau / Chrom

1.239.- €

Preisänderungen vorbehalten.

tiny WASH

TECHNISCHE DATEN.

Technische Daten

Gewicht	17 kg
Breite	58,2 cm
Höhe	62,1 cm
Tiefe	35,2 cm
Stromanschluss	220 - 240 V 50/60 Hz
Maximale Leistungsaufnahme	1500 W
Schall dB(A)	Waschen < 45 dB Schleudern < 71 dB
Wasserdruck	0,3 bis 4 bar
Wassertemperatur Zulauf	10°C bis 60°C (Zuwasseremperaturen über 30°C reduzieren den elektrischen Energiebedarf pro Waschgang erheblich)

Waschleistung

Nennkapazität Waschen	2,50 kg * *Nennkapazität 2,50 kg, **maximale Beladung bis zu 3,3 kg**
Nennkapazität Trocknen	1,5 kg
Schleudern	max. 850 U / min
Waschprogramme	Smart (Automatik), Hot (Heisswäsche), Quick (Schnellwaschprogramm), Kids (Intensivwäsche), Small (für kleine Wäscheteile), eco 40-60 (Energiesparprogramm), R+Spin (Spülen und Schleudern), Drum Clean (Selbstreinigung der Wäschetrommel)
Waschprogramme Laufzeiten	Smart 49 Minuten (Laufzeit verändert sich automatisch je nach Zuladung und Temperatur), Hot 95 Minuten, Quick 15 Minuten, Kids 70 Minuten, Small 70 Minuten, R+Spin 27 Minuten, Drum Clean 66 Minuten, Trockenen 30 - 180 Minuten, eco 40-60 2:42 Std.
Zusätzliche Programmoption	W-Level (Wassermenge einstellen), Temp (Temperatur einstellen), Rinse + (Schleuderzeit einstellen), Dry + (Trocknungszeit einstellen), D-Gent (Waschmitteldosierung einstellen), Delay (Verzögerter Programmstart)
Waschmitteldosierung	Waschmittelvorratsbehälter mit automatischer Dosierung. Ist keine automatische Dosierung gewünscht kann die Funktion deaktiviert und das Waschmittel (Flüssigkeit, Pulver, Tab) direkt in die Waschtrommel gegeben werden.
Wasserverbrauch	12 Liter je Schnellwaschgang, Trockungsvorgang in Abhängigkeit der Beladung ca. 10 bis 15 Liter pro 30 Minuten
Stromverbrauch	0,33 kWh im Waschgang eco 40-60, 0,37 kWh im Waschdurchgang Quickwash

Sonstige Ausstattungsmerkmale

Antrieb	Drehzahlgeregelter Motordirektantrieb
Waschtrommel	Edelstahl
Bedienung	Touch display
Beleuchtung	Beleuchtete Waschtrommel
Tür	Notentriegelungsmechanismus
Wasser	Notablaufmechanismus

Montage / Installation

Installationsort / Verwendung	Der tinyWASH Waschtrockner der Serie WT-1-EU-x ist sowohl zur Verwendung in Wohnmobilen, Wohnwägen, Campern, Vans, etc., als auch für stationäre Installation in Haushalten bestimmt.
Montageart	Wandmontage, vertikal. Ein horizontaler Betrieb im Liegen der Maschine ist nicht möglich. Befestigung mit 4 Schrauben an der Wand / Wandverkleidung oder mit dem tiny WASH Installationskit (nicht im Lieferumfang enthalten). Im Fall der Wohnmobil- oder Wohnwagenmontage empfehlen wir die Maschine nicht direkt auf die Holzverkleidung zu schrauben sondern unser Montagekit zu verwenden oder eine Tragplatte, Mindestgröße 50 x 50 cm (MDF, Multiplex oder vergleichbar, mindestens 20 mm Stärke) mit einer ausreichenden Anzahl an Schrauben und ggf. Leim, zu montieren und die Waschmaschine in diese Platte zu verschrauben. Bei der Direktmontage besteht die Gefahr, dass sich die Maschine durch die Fliehkraft beim Schleudervorgang löst, bzw. das Holz der Wandverkleidung ausreisst.
Elektrik	220-240 V Anschlusskabel (1,5 m) mit Schuko Stecker
Frischwasser	Frischwasser von der Wohnmobilversorgung, alternativ Direktwasseranschluss bei externer Verfügbarkeit. Die Frischwasserleitung der tiny WASH verfügt über eine Schlauch-Steckverbindung (baugleich Gardenakupplung).
Abwasser	Abwasserschlauch zum Anschluss an einen Kanister (Achtung! 24 Liter Volumen berücksichtigen!) alternativ Direktanschluss an den Grauwassertank des Wohnmobils (Set optional bestellbar). Bitte beachten, dass die Maschine über keine Abwasserpumpe verfügt. Bei der Verlegung der Leitungen muss auf ein entsprechendes Gefälle geachtet werden. Alternativ besteht die Möglichkeit eine externe Hebepumpe einzubauen.

Lieferumfang

Gerät	1 Stück Waschtrockner tiny WASH
Wasser / Abwasser	Frischwasserschlauch (2 m), Schlauch-Kupplung, Sicherungsring für Maschinenanschluss. Abwasserschlauch (2m) mit Sicherungsring für Maschinenanschluss.
Befestigung	4 Schrauben mit Muttern M10. Befestigungsmaterial für die Montage in Haushalten an massiven Wänden nicht im Lieferumfang enthalten.
Dokumentation	Bedienungsanleitung inkl. Montageanleitung als PDF Download

WEEE-Reg.-Nr. DE 89158996

Produktdatenblatt

DELEGIERTE VERORDNUNG (EU) 2019/2014 DER KOMMISSION zur Energieverbrauchskennzeichnung von Haushaltswaschmaschinen und Haushaltswaschtrocknern

Name oder Handelsmarke des Lieferanten: tinyWASH

Anschrift des Lieferanten: Public, Merkurstr. 21, 90763 Fürth, DE

Modellkennung: WT-1-EU-S

Allgemeine Produktparameter:

Parameter	Wert		Parameter	Wert	
Nennkapazität (kg)	Nennkapazität[b]	1,5	Abmessungen in cm	Höhe	62
	Nennkapazität (Waschen)[a]	2,5		Breite	58
				Tiefe	35
Energieeffizienzindex	EEI_W[a]	51,9	Energieeffizienzklasse	EEI_W[a]	A
	EEI_{WD}[b]	173,9		EEI_{WD}[b]	G
Wascheffizienzindex	I_W[a]	1,040	Spülwirkung (g/kg trockener Textilien)	I_R[a]	4,9
	J_W[b]	1,040		J_R[b]	4,9
Energieverbrauch in kWh pro Waschzyklus des Haushaltswaschtrockners unter Verwendung des Programms „eco 40-60“ und einer Kombination aus vollständiger Befüllung und Teilbefüllung. Der tatsächliche Energieverbrauch hängt von der jeweiligen Nutzung des Geräts ab.		0,327	Energieverbrauch in kWh pro Betriebszyklus „Waschen und Trocknen“ des Haushaltswaschtrockners bei einer Kombination aus vollständiger Befüllung und Teilbefüllung. Der tatsächliche Energieverbrauch hängt von der jeweiligen Nutzung des Geräts ab.		1,746
Wasserverbrauch in Litern pro Betriebszyklus für das Programm „eco 40-60“ bei einer Kombination aus vollständiger Befüllung und Teilbefüllung. Der tatsächliche Wasserverbrauch hängt von der jeweiligen Nutzung des Geräts und vom Härtegrad des Wassers ab.		32	Wasserverbrauch in Litern pro Betriebszyklus „Waschen und Trocknen“ des Haushaltswaschtrockners bei einer Kombination aus vollständiger Befüllung und Teilbefüllung. Der tatsächliche Wasserverbrauch hängt von der jeweiligen Nutzung des Geräts und vom Härtegrad des Wassers ab.		96

Höchste Temperatur in den behandelten Textilien (°C) beim Waschzyklus des Haushaltswaschtrockners unter Verwendung des Programms „eco 40-60“	Nennkapazität (Waschen)	35	Höchste Temperatur in den behandelten Textilien (°C) beim Waschzyklus des Haushaltswaschtrockners unter Verwendung des Betriebszyklus „Waschen und Trocknen“	Nennkapazität	35
	Halbe Nennkapazität	34			
	Viertel der Nennkapazität	34		Halbe Nennkapazität	34
Schleuderdrehzahl (U/min)[a]	Nennkapazität (Waschen)	760	Gewichtete Restfeuchte (%)[a]		84,0
	Halbe Nennkapazität	760			
	Viertel der Nennkapazität	760			
Dauer des Programms „eco 40-60“ (h:min)	Nennkapazität (Waschen)	2:42	Schleudereffizienzklasse[a]	F	
	Halbe Nennkapazität	2:06			
	Viertel der Nennkapazität	2:05			
Luftschallemissionen während des Schleudergangs im Waschzyklus des Programms „eco 40-60“ bei Nennkapazität (Waschen) (dB(A) re 1 pW)		71	Dauer des Betriebszyklus „Waschen und Trocknen“ (h:min)	Nennkapazität	5:10
				Halbe Nennkapazität	5:07
Art	Freistehend		Luftschallemissionsklasse für den Schleudergang des Programms „eco 40-60“ bei Nennkapazität (Waschen)	A	

Aus-Zustand (W) (falls zutreffend)	0,44	Bereitschaftszustand (W) (falls zutreffend)	0,00
Zeitvorwahl (W) (falls zutreffend)	2,73	Vernetzter Bereitschaftsbetrieb (W) (falls zutreffend)	0,00
Mindestlaufzeit der vom Lieferanten angebotenen Garantie: 24 Monate			
Dieses Produkt ist so konzipiert, dass es während des Waschzyklus Silberionen freisetzt	**NEIN**		
Weitere Angaben: Color: Silvergrey			
Weblink zur Website des Lieferanten, auf der die Informationen gemäß Anhang II Nummer 9 der Verordnung (EU) 2019/2023 zu finden sind: http://www.tinywash.de			

[a] für das Programm „eco 40-60“.

[b] für den Betriebszyklus „Waschen und Trocknen“

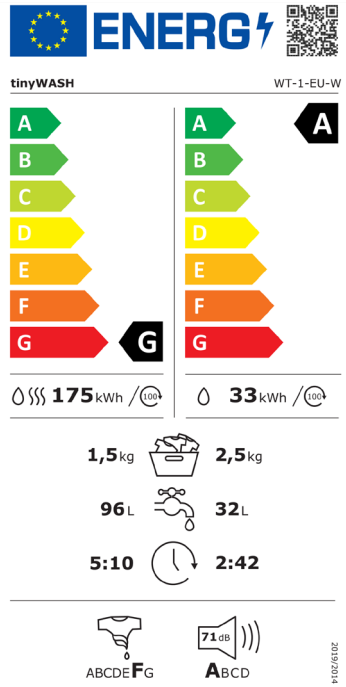

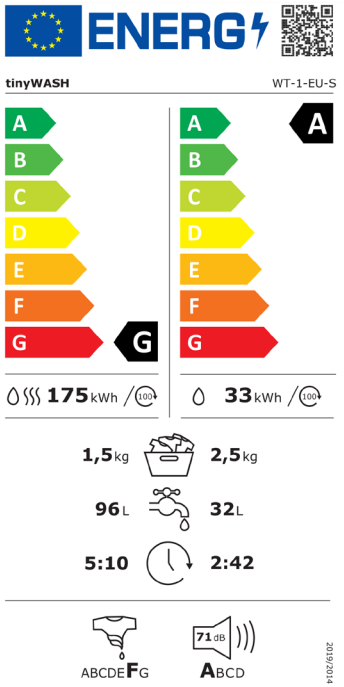

tiny WASH®

Distributionspartner (DE/AT):

CAMPFORT
CAMPING COMFORT

tinyWASH, das tinyWASH Logo, sowie das tinyWASH Design sind europaweit geschützt
und dürfen durch Dritte nur nach vorheriger, schriftlicher Zustimmung verwendet werden.

www.tinyWASH.de